ԿՏՐՎԱԾՔ 8-8 Մ 1:20

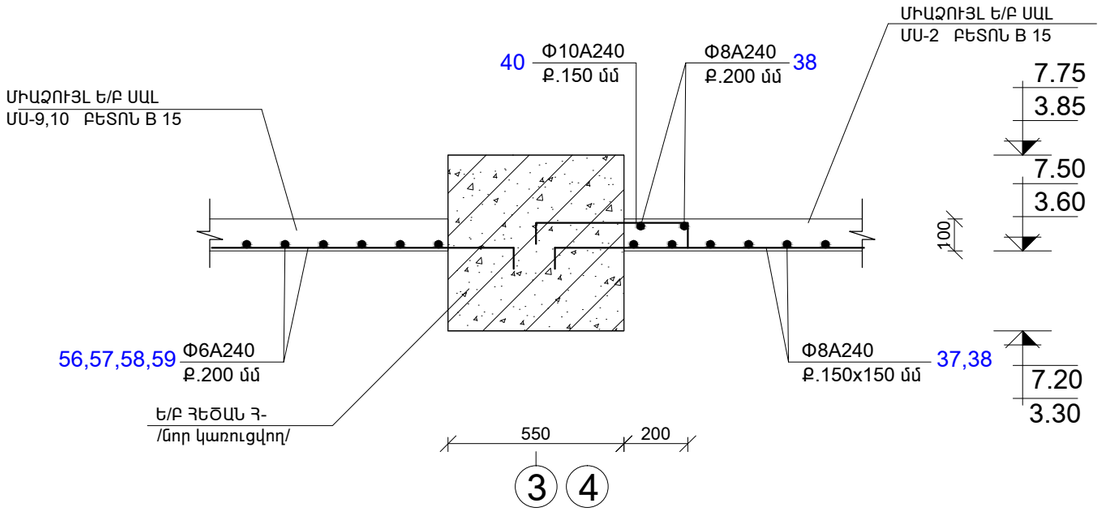

ԿՏՐՎԱԾՔ 9-9 Մ 1:20

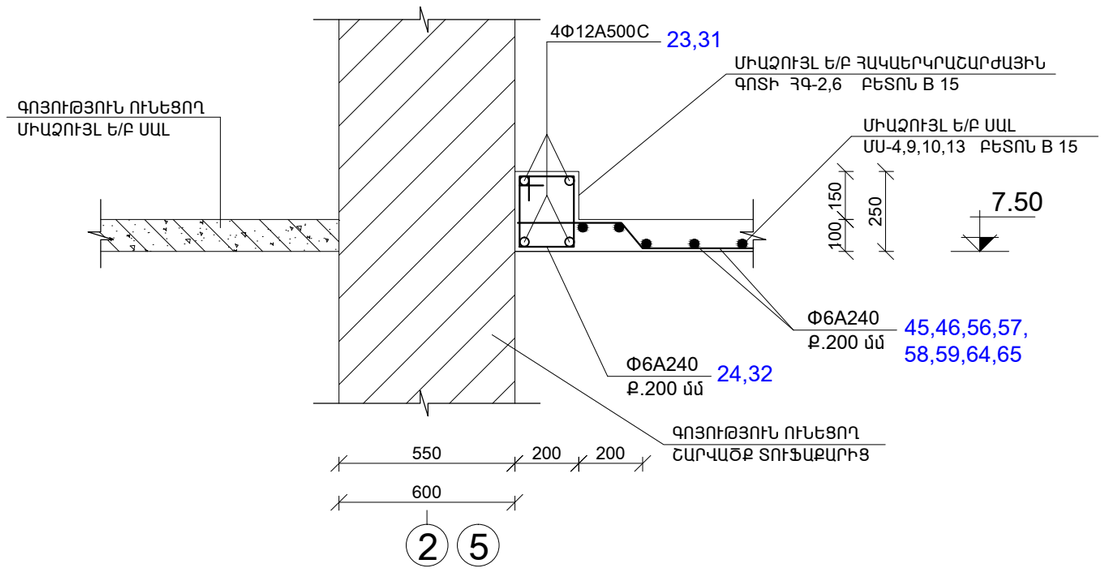

ԿՏՐՎԱԾՔ Ա-Ա Մ 1:20

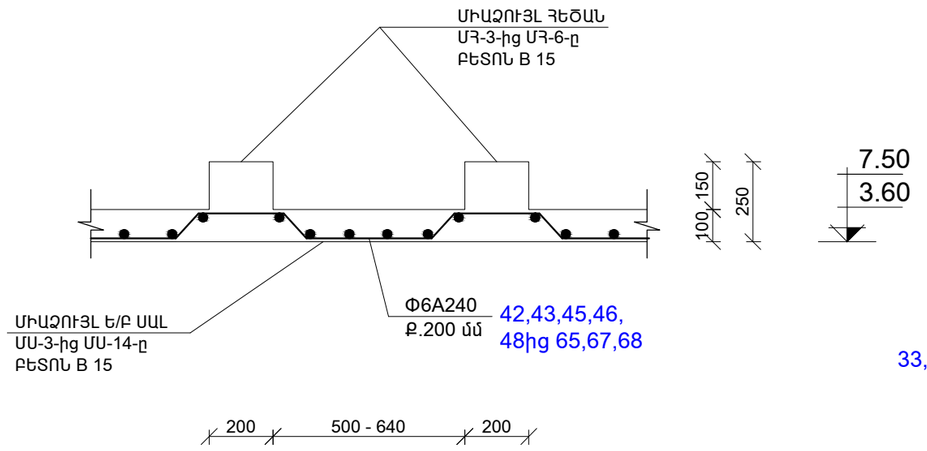

ԿՏՐՎԱԾՔ Բ-Բ Մ 1:20

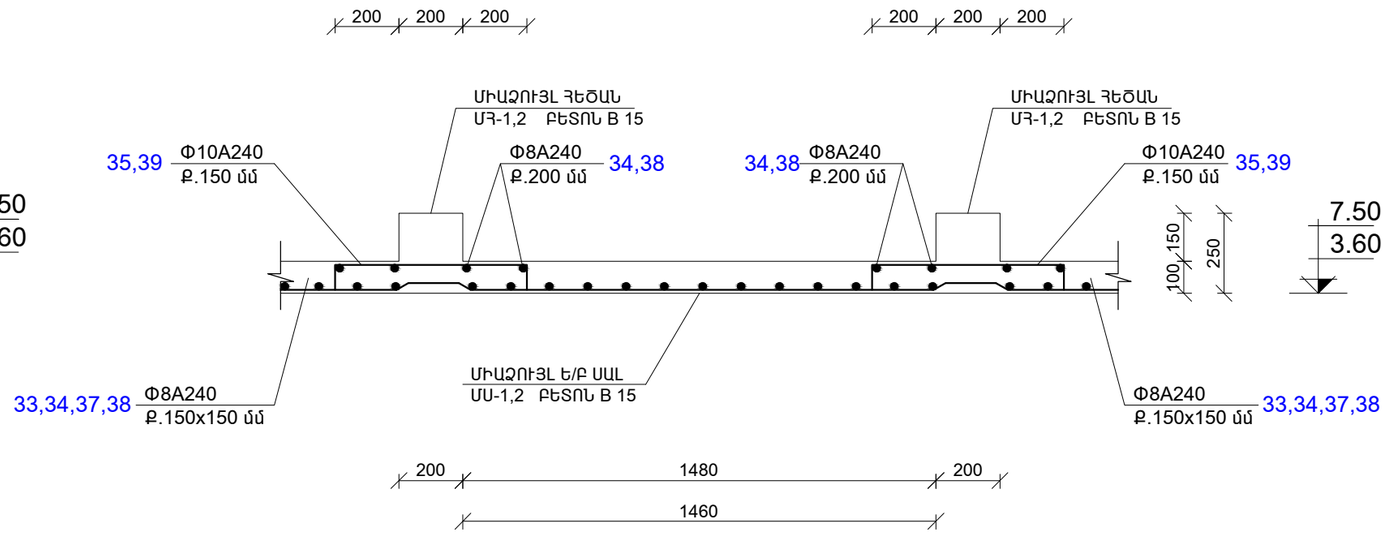

ՏԵՍՈՒՆ	Ա. ԱԲՈՒՆՅԱՆ		ԱԽԹԱԼԱՅԻ ԹԻՎ 2 ԴՊՐՈՑԻ ՎԵՐԱԿԱՌՈՒՑՈՒՄ			
ՆԻՍ	Ա. ԱԲՈՒՆՅԱՆ					
ՂԱԿԱՎԱՐՈՒՄ	Ա. ԱԲՈՒՆՅԱՆ			ՓՈՒԼ	ԹԻՎԸ	ԹԻՎԵՐ
				ԱՆ	ՀՇ-	
			ԿՏՐՎԱԾՔՆԵՐ Ա - Ա,Բ - Բ, 8 - 8, 9 - 9	§þÆÜ Łøêäðî» êõ ն. Ï³Ý³ÓáñÑ		